WQHD Dome Camera

ETV-4M Series : ETV-ID4M1 / ETV-PD4M1VP

◈ 外観

◈ 特徴

- 1/2.7" Progressive Scan CMOS 搭載
- WQHD(4M) HD-TVI 出力
- 赤外線 LED 実装。 0Lux でも撮影可能。
- 逆光補正（WDR/BLC/HLC）機能を搭載
- ノイズリダクション機能で低照度でのノイズを低減
- 2 モーターレンズ搭載でのオートフォーカス機能

◈ 寸法

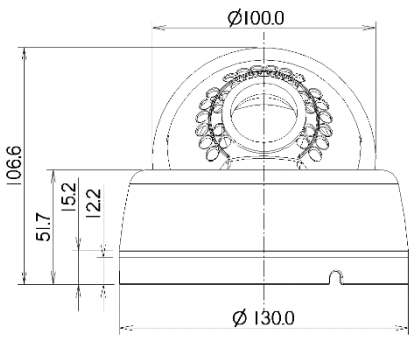

単位: mm

◈ 仕様

	ETV-ID4M1 屋内 DOME カメラ(DC)	ETV-PD4M1VP 屋内 DOME カメラ(VP)
撮像素子	1/2.7" 5.2Mega Progressive Scan CMOS Image Sensor	
有効画素	2688(H) × 1944(V)	
解像度	2560(H) x 1440(V)	
映像出力	アナログ HD 又は HD－TVI（注 1）	HD–TVI (注1)
最低被写体照度	Color:0.1lux / IR ON 時:0lux	
赤外線 LED	照射距離＝約 30m	
S/N 比	50dB 以上（AGC OFF 時）	
レンズ	f=2.8mm~13.5mm オートフォーカスレンズ 水平:85°(W)-30°(T)、垂直:43°(W)-19°(T)、対角:95°(W)-36°(T)	
DAY&NIGHT	AUTO /COLOR / B&W / EXT	
シャッター速度	MANUAL/AUTO 1/25(30)～1/30000 （FLICKER 設定あり）	
ホワイトバランス	ATW / MANUAL /AUTO ext/PRESET	
AGC	レベル（0~10）	
DNR	Off / Low / Middle / High	
逆光補正(BLC)	OFF / BLC / HLC / WDR（120dB）	
その他機能	モーション検知、プライバシーマスク、タイトル表示、画像反転・回転 等	
映像転送距離	3C2V/300m、5C2V/400m（注 2）	3C2V/150m、5C2V/300m（注 2）
電源	DC12V（±10%）	DC33V（±10%） （注 3）
消費電力	Max 6.0W DC12V/500mA	DC33V/180mA
使用温度	-10～50℃（湿度：30～90%RH）	
外観	プラスチックボディ、バブル PC(ポリカーボネート)	
防水/防滴構造	—	
寸法(mm)	Φ130×H106.6	
重量	約 500g	

注 1)HD-TVI 信号は使用する DVR によっては正常に認識できない場合があります。

注 2)ケーブルのコンディションによっては、記載の仕様より短くなる場合があります。

注 3)専用の電源供給ユニットが必要です。

株式会社エルモケイグランデ（仕様書番号：EK21-0012）
マイナーチェンジなどにより異なる場合があります。

ELMO K-GRANDE CORPORATION